堤　駿斗さん（2017年度奨学生）
山内祐季さん（2017年度奨学生）
中野幹士さん（2016年度奨学生）

第87回全日本ボクシング選手権大会
応援レポート

2017年11月23日（木・祝）福井県産業会館

アマチュアボクシングの日本チャンピオンを決める大会。バンタム級に3人が揃って出場

「全日本ボクシング選手権大会」は出場するだけでも名誉な大会。バンタム級には堤さん・山内さん・中野さんの3人が出場して、誇らしくもヤキモキする大会となった。今年度は高校生ながら出場した堤さんが優勝し、決勝で対戦した中野さんが準優勝となる結果に。

ここでは11月23日の1回戦の様子を紹介したい。

全日本ボクシング選手権大会は、翌年の国体と同じ会場で開催される。成年男子8階級でトーナメント形式により優勝者を決定。
バンタム級は52kg～56kg、ライト級は56kg～60kg。

試合は3分3ラウンド制。
審判はリング内で競技を管理する1人のレフェリーと採点する5人のジャッジで行う

ライト級　森坂嵐さん、三連覇の快挙を達成！

全日本選手権大会ライト級では、森坂嵐さん（2016年度奨学生）が出場。シード権を得た森坂さんは11月24日2回戦から登場して勝ち抜いていき、見事に優勝！一昨年のバンタム級優勝、昨年のライト級優勝に続く三連覇を成し遂げた。おめでとうございます！

堤駿斗さん

「楽しめた」と1回戦突破。世界を目指す高校性が日本一に！

高校3年生の堤さんにとっては、初の大人の選手との対戦。ヘッドギアを付けないため、パンチを貰わない練習も重ねていたそう。

リングに登場した堤さんは、やや緊張した様子。国際大会含め多くのジュニアタイトルを獲得した堤さんは、最も注目が集まった選手でもあるのだ。

試合が始まると、堤さんは相手に全く臆するところがない。高校性とは思えない落ちつきぶりで、リズムを刻むように応戦している。疲れもみせないまま、試合が終了。そしてレフェリーが示した勝者は堤さん！「パンチがよく見えて、楽しめました。世界を狙っているので、高校生でもここで負けられない。冷静に臨めました。」

その後も強敵を制した堤さんは、金メダルを獲得。6年ぶりの高校生チャンピオン、おめでとうございます！

山内祐季さん

圧倒的な攻撃でRSC勝ち！惜しくも2回戦敗退

　続いて登場した山内さんには、気迫がほとばしっていた。相手の隙という隙を見逃さず、自分の隙は全く見せない、ような。絶対的に勝つ、という信念が伝わってくる。
　1回戦は山内さんの一方的な試合となり、レフェリーが試合をストップ。なんと1ラウンド・2分51秒のRSC（レフェリー・ストップ・コンテスト）勝ちとなった。おめでとうございます！
　試合後に強いですね、と声を掛けると「いえ、自分はまだまだです。」と謙虚で真面目な答えが返ってきた。2回戦で昨年準優勝した選手に敗退してしまったが、悔しい経験を山内さんは必ず糧にするはず。応援しています！

中野幹士さん

余裕を見せて1回戦をRSC勝ち。決勝で堤さんに悔しい敗退

　バンタム級最後に登場した中野さん。リングに立つと、「ボクシング上手」なオーラを感じる軽やかさ。相手のパンチを柔らかな動きでヒョイとかわして、効果的な一打をここぞと打ち込んでいる。相手の動きを全て予測できるかのよう。

　１回戦では最終ラウンドで相手を追い詰め、結果は3ラウンド・2分16秒RSC勝ち。おめでとうございます！

「パンチが良くみえたので、余裕を持って動けました。」その後2回線もRSC勝ち、準決勝でも勝ち抜いた。決勝では堤さんと対戦して敗退。惜しい結果だったが、この悔しさを中野さんは成長の糧とするに違いない！

＜大会結果　バンタム級＞

バンタム　級　　15 名

氏　名	ブロック	所　属	
田　中　亮　明	日連推薦	中京高校(教)	1
川　田　憲　昇	中国ﾌﾞﾛｯｸ	東洋大学	9
坂　本　佳　朗	北海道ﾌﾞﾛｯｸ	北海学園大学	8
堤　駿　斗	日連推薦	習志野高校	5
池　側　純	日連推薦	大阪商業大学	12
渡　来　美　響	関東ﾌﾞﾛｯｸ	東洋大学	13
金　子　虎　旦	日連推薦	日本大学	4
山　内　祐　季	日連推薦	芦屋大学	3
山　﨑　海　斗	四国ﾌﾞﾛｯｸ	大阪商業大学	14
吉　村　賢　斗	九州ﾌﾞﾛｯｸ	自衛隊体育学校	11
南　出　仁	関西ﾌﾞﾛｯｸ	駒澤大学	6
髙　岡　元　気	東海ﾌﾞﾛｯｸ	菊華高等学校(教)	7
川　畑　嗣　穂	福井県	日本体育大学	10
菊　地　瞭　汰	東北ﾌﾞﾛｯｸ	中央大学	15
中　野　幹　士	日連推薦	東京農業大学	2

組合せ･勝敗結果一覧

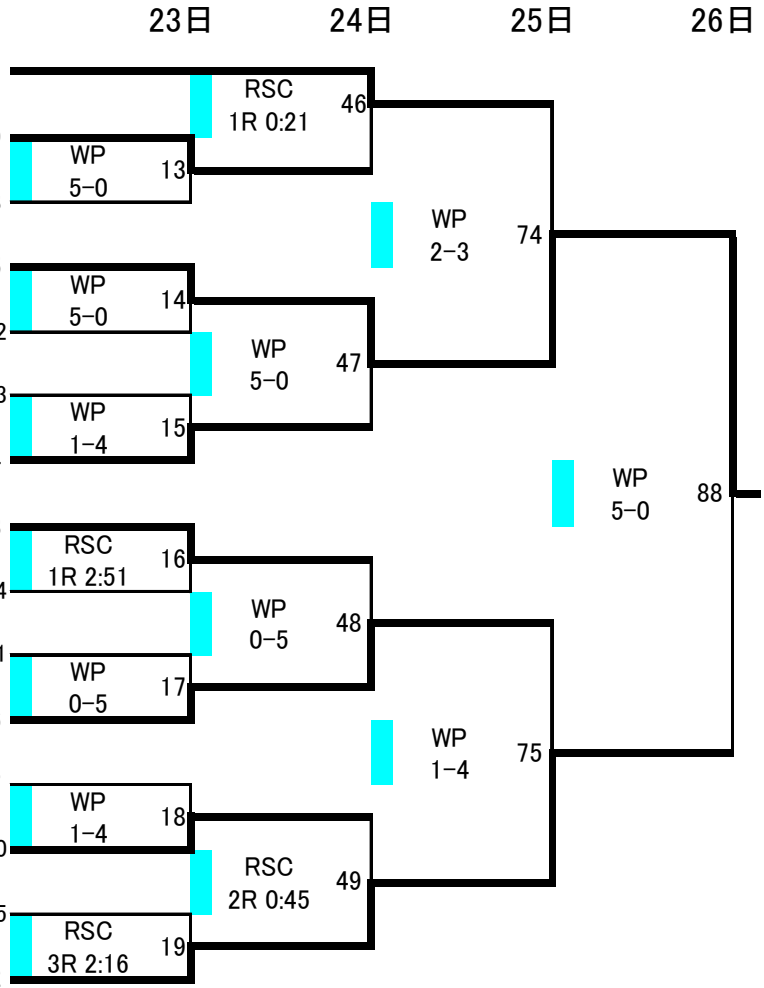

＜大会結果　ライト級＞

ライト　級　　15 名　　組合せ・勝敗結果一覧
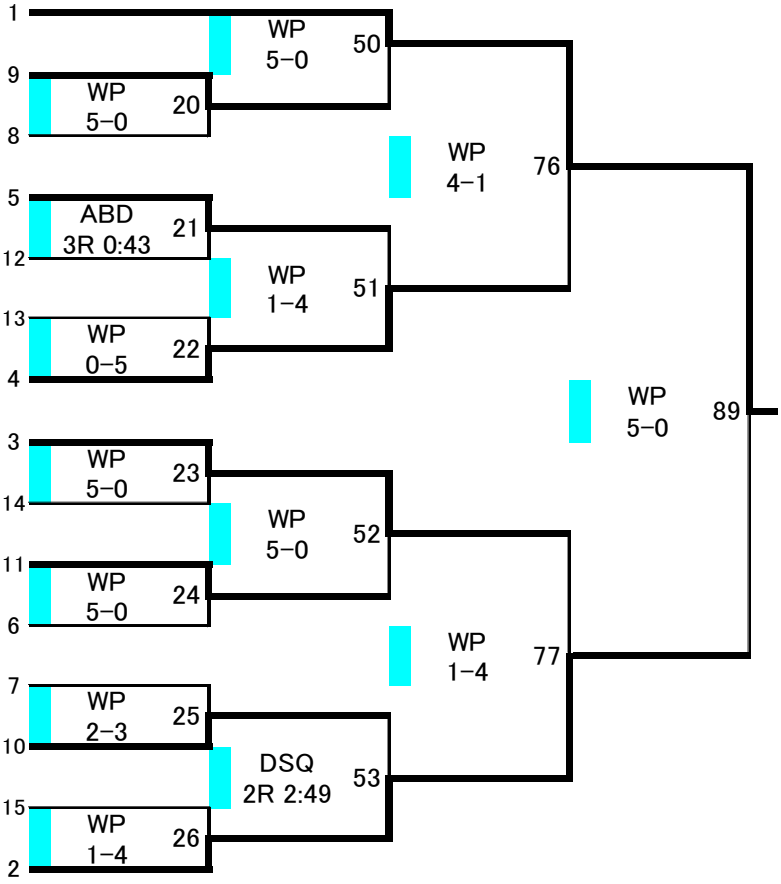
氏　名	ブロック	所　属	
森　坂　嵐	日連推薦	東京農業大学	1
神　足　茂　利	東海ﾌﾞﾛｯｸ	日本大学	9
榊　野　凱　斗	北海道ﾌﾞﾛｯｸ	札幌学院大学	8
今　永　虎　雅	日連推薦	王寺工業高校	5
小　林　和　真	北信越ﾌﾞﾛｯｸ	日本大学	12
西　田　凌　佑	日連推薦	近畿大学	13
藤　田　健　児	中国ﾌﾞﾛｯｸ	自衛隊体育学校	4
齋　藤　麗　王	日連推薦	東京農業大学	3
増　田　将	福井県	同志社大学	14
藤　山　義　範	関西ﾌﾞﾛｯｸ	駒澤大学	11
貫　井　侃　偉　斗	関東ﾌﾞﾛｯｸ	法政大学	6
内　構　良　斗	東北ﾌﾞﾛｯｸ	拓殖大学	7
丸　石　迅　矢	四国ﾌﾞﾛｯｸ	大阪商業大学	10
中　島　魁　士	九州ﾌﾞﾛｯｸ	東京農業大学	15
木　村　蓮　太　朗	日連推薦	東洋大学	2